Муниципальное бюджетное учреждение Новокузнецкого городского округа "Городское управление развития территории" (МБУ "ГУРТ")
юр. адрес: 654000, Россия, Кемеровская обл., г. Новокузнецк, ул. Франкфурта, 9-А, тел. 53-75-25, 53-75-13, почтовый адрес: 654000, Россия, Кемеровская обл., г. Новокузнецк, ул. Покрышкина, 22-А, тел. 53-75-25, 53-75-13 ИНН 4217194510 КПП 421701001 ОКПО 39522393 р/с 40701810600003000001 РКЦ Новокузнецк г.Новокузнецка БИК 043209000

Свидетельство о допуске к виду работ или видам работ, которые оказывают влияние на безопсность объектов капитального строительства № 157 от 15 июня 2020 года (член Саморегулируемой организации Ассоциации профессиональных проектировщиков Сибири)

ЗАКАЗЧИК:

ООО "ЖКУ-4"

Дворовая территория по адресу: Кемеровская область, г. Новокузнецк, ул. ул. Мориса Тореза, 117

ПРОЕКТНАЯ ДОКУМЕНТАЦИЯ

Эскизный проект планировки дворовой территории

Шифр: 20/01-037-ЭП

г. Новокузнецк, 2020

Муниципальное бюджетное учреждение Новокузнецкого городского округа "Городское управление развития территории" (МБУ "ГУРТ")
юр. адрес: 654000, Россия, Кемеровская обл., г. Новокузнецк, ул. Франкфурта, 9-А, тел. 53-75-25, 53-75-13, почтовый адрес: 654000, Россия, Кемеровская обл., г. Новокузнецк, ул. Покрышкина, 22-А, тел. 53-75-25, 53-75-13 ИНН 4217194510 КПП 421701001 ОКПО 39522393 р/с 40701810600003000001 РКЦ Новокузнецк г.Новокузнецка БИК 043209000

Свидетельство о допуске к виду работ или видам работ, которые оказывают влияние на безопсность объектов капитального строительства № 157 от 15 июня 2020 года (член Саморегулируемой организации Ассоциации профессиональных проектировщиков Сибири)

Дворовая территория по адресу: Кемеровская область, г. Новокузнецк, ул. ул. Мориса Тореза, 117

ПРОЕКТНАЯ ДОКУМЕНТАЦИЯ

Эскизный проект планировки дворовой территории

Шифр: 20/01-037-ЭП

Зам. Директор ***Д.О. Мартынов***

Проектировщик ***Р.А. Агеев***

г. Новокузнецк, 2020

Ведомость рабочих чертежей основного комплекта

Обозначение	Наименование	примечание
20/01-037.ЭП л.1	Общие данные	
20/01-037.ЭП л.2	Разбивочный план благоустройства и озеленения масштаб 1:500	
20/01-037.ЭП л.3	Тип 1, Тип 2а, Тип 3, Тип 3а	
20/01-037.ЭП л.4	П-1У, П-5У, УЗЕЛ "А", УЗЕЛ "Б", УЗЕЛ "В"	
20/01-037.ЭП л.5	Минимальный перечень работ	
20/01-037.ЭП л.6	Минимальный перечень работ	

Ведомость ссылочных и прилагаемых документов

Обозначение	Наименование	примечание
ГОСТ 6665-91	Камни бетонные и железобетонные бортовые	
ГОСТ 3344-83	Щебень и песок шлаковые для дорожного строительства	
СНиП 52-01-2003	Бетонные и железобетонные конструкции. Основные положения	
ГОСТ 26633-91	Бетоны тяжелые и мелкозернистые. Технические условия	
СНиП III-10-75	Благоустройство территории	
ГОСТ 31424-2010	Материалы строительные нерудные из отсевов дробления плотных горных пород при производстве щебня. Технические условия	
ГОСТ 25607-2009	Смеси щебеночно-гравийно-песчаные для покрытий и оснований автомобильных дорог и аэродромов. Технические условия	
ГОСТ 9128-2013	Смеси асфальтобетонные, полимерасфальтобетонные, асфальтобетон, полимерасфальтобетон для автомобильных дорог и аэрдромов. Технические условия	
ГОСТ 3634-99	Люки смотровых колодцев и дождеприемники ливнесточных колодцев. Технические условия	
ГОСТ 20276-99	Грунты. Методы полевого определения характеристик прочности и деформируемости	

Взам. инв. №

Подп. и дата

Инв. № подл.

Изм.	Кол. уч.	Лист	№ док.	Подп.	Дата
Разраб.		Агеев			18.08.20
Пров.		Кошкина			18.08.20
ГАП		Кошкина			18.08.20
ГИП		Мартынов			18.08.20
Н.контр.		Кошкина			18.08.20

20/01-037-ЭП

Кемеровская область, г. Новокузнецк, ул. Мориса Тореза, 117

Схема планировочной организация земелнього участка

Стадия	Лист	Листов
Р	1	

Общие данные

МБУ НГО «Городское управление развития территории»

Формат А3

Разбивочный план участка М1:500

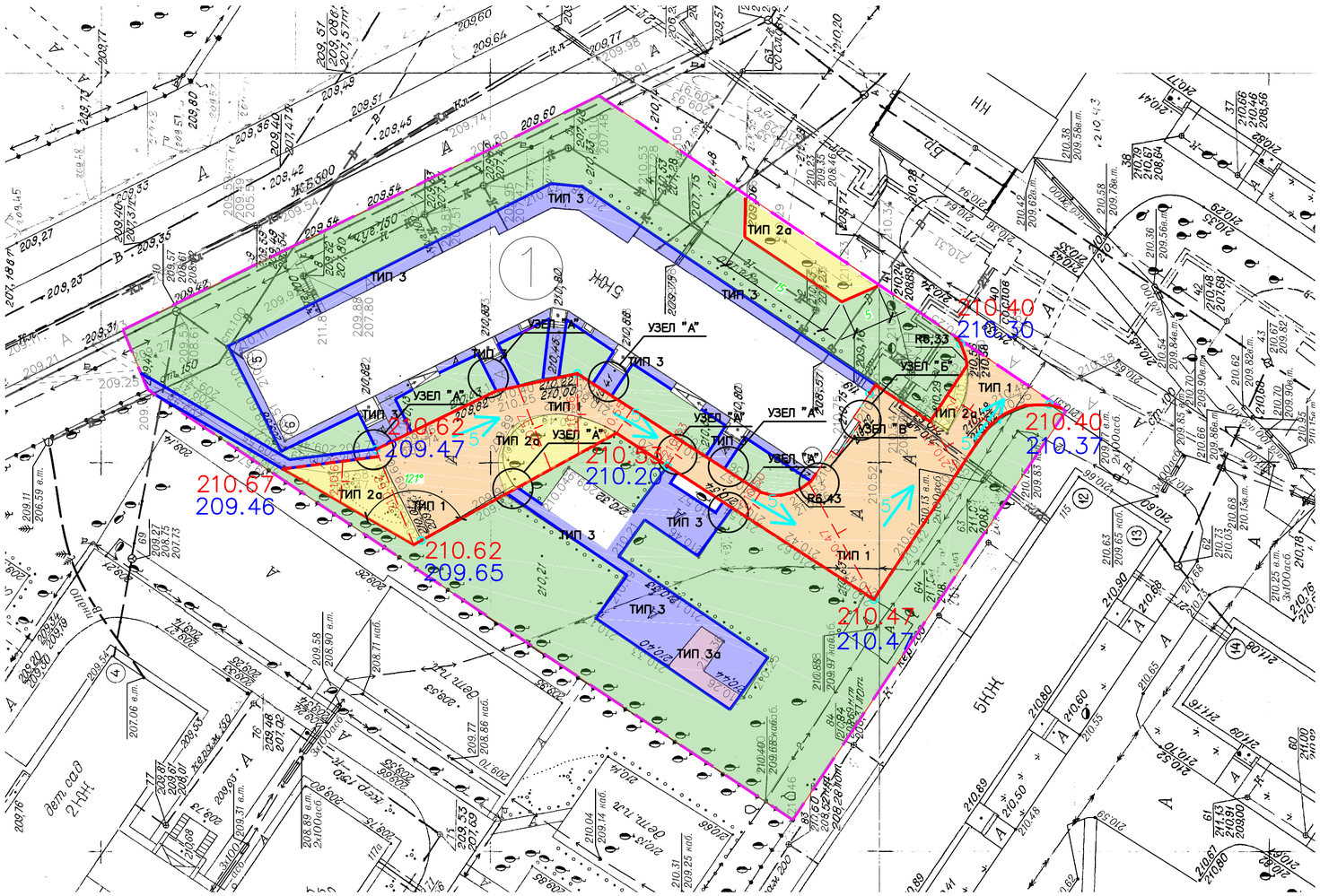

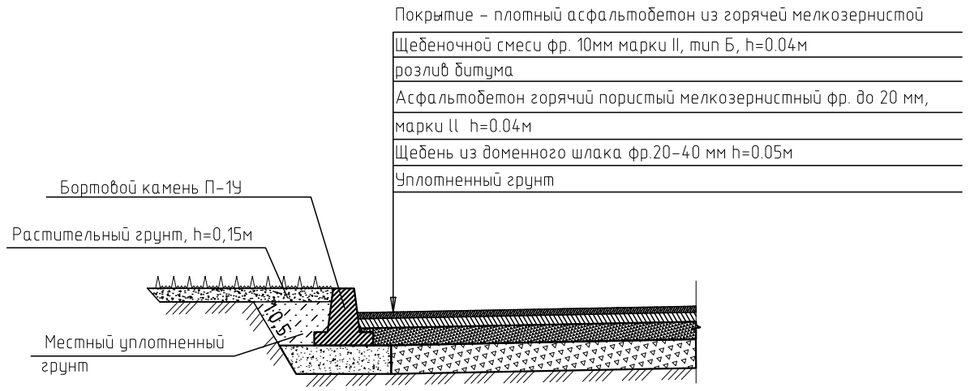

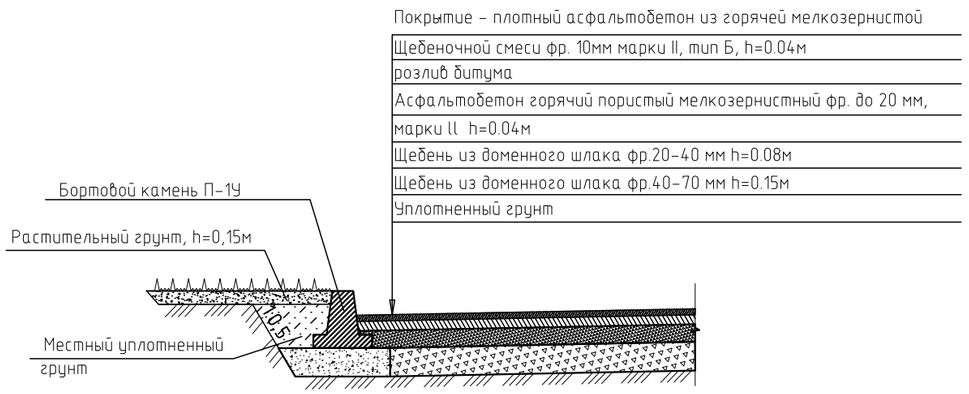

ТИП 3

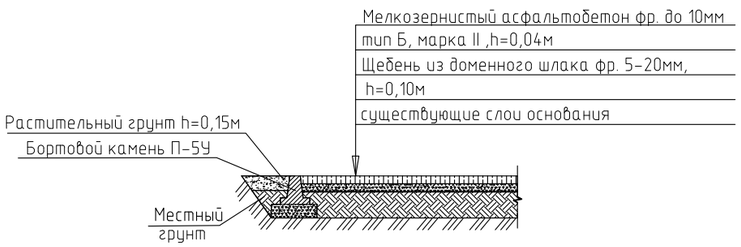

ТИП 3а

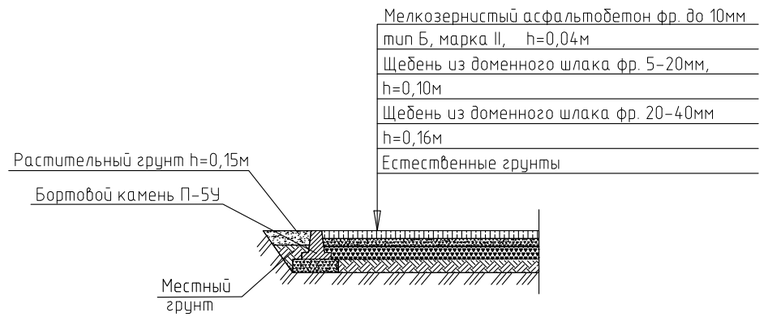

УЗЕЛ Б

ПРИМЫКАНИЕ ДОРОЖНОЙ ОДЕЖДЫ К СУЩЕСТВУЮЩЕЙ НАРУЖНОЙ СТЕНЕ

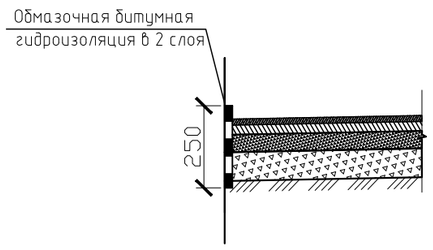

УЗЕЛ В

ПРИМЫКАНИЕ ОТМОСТКИ К СУЩЕСТВУЮЩЕЙ НАРУЖНОЙ СТЕНЕ

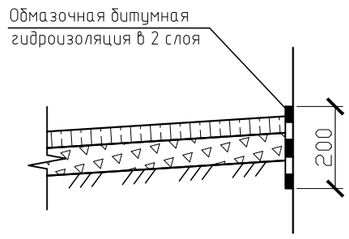

1. Общие данные см.л. 1

2. Работать совместно с листами: 2, 4.

Изм.	Кол. уч.	Лист	№ док.	Подп.	Дата	20/01-037-ЭП			
						Кемеровская область, г. Новокузнецк, ул. Мориса Тореза, 117			
Разраб.		Агеев			18.08.20	Схема планировочной организация земельного участка	Стадия	Лист	Листов
Пров.		Кошкина			18.08.20		Р	3	
Н.контр.		Кошкина			18.08.20	Тип 1, Тип 2а, Тип 3, Тип 3а	МБУ НГО «Городское управление развития территории»		

Формат А3

Взам. инв. №

Подп. и дата

Инв. № подл.

Крепление боротовых камней на стыках

П-1У

Швы на стыках бортовых камней заполняют цементным раствором состава 1:2 из цемента марки 400.

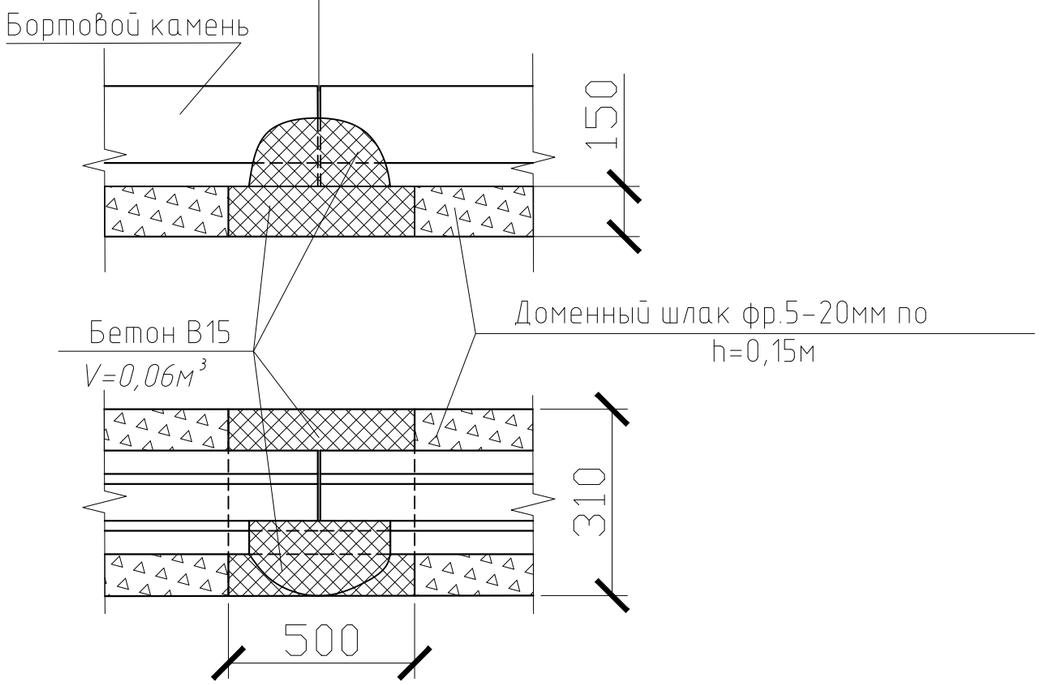

УЗЕЛ "А"

П-5У

Швы на стыках бортовых камней заполняют цементн раствором состава 1:2 из цемента марки 400.

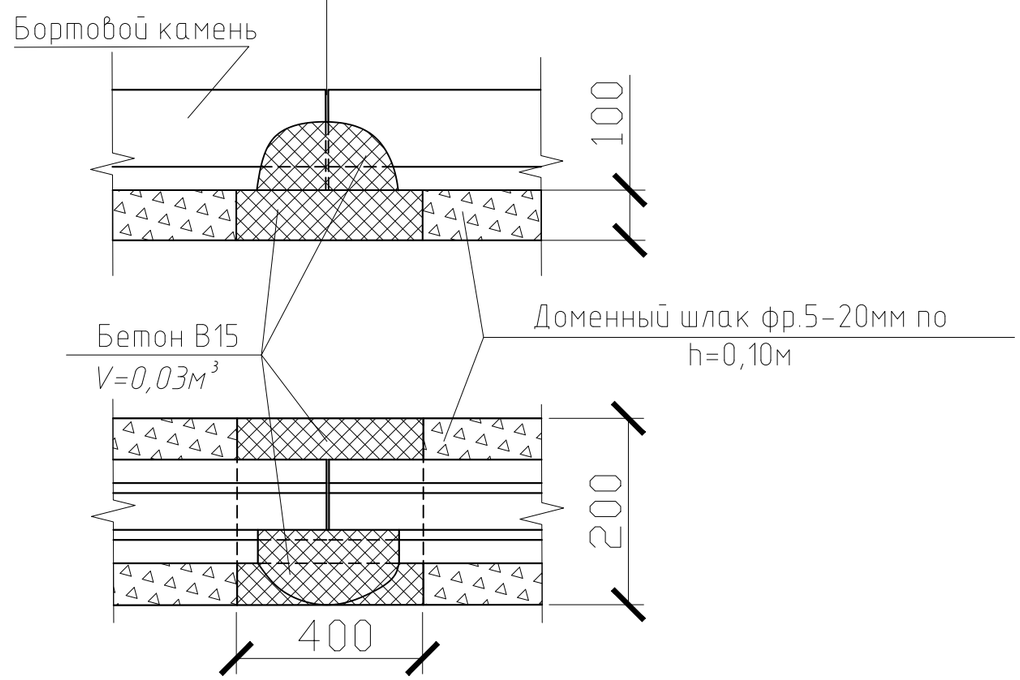

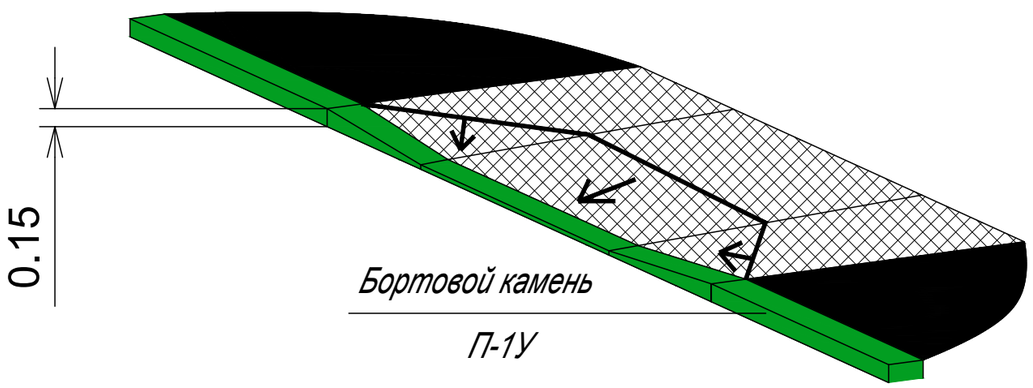

1. Общие данные см.л. 1
2. Работать совместно с листами: 2, 3.

Изм.	Кол.уч.	Лист	№ док.	Подп.	Дата	20/01-037-ЭП			
						Кемеровская область, г. Новокузнецк, ул. Мориса Тореза, 117			
Разраб.		Агеев			18.08.20	Схема планировочной организация земелнього участка	Стадия	Лист	Листов
Пров.		Кошкина			18.08.20		Р	4	
Н.контр.		Кошкина			18.08.20	Крепление бортовых камней на стыках	МБУ НГО «Городское управление развития территории»		

Формат А3

Взам. инв. №
Подп. и дата
Инв. № подл.

Минимальный перечень работ (начало)

	Ремонт дворовых проездов.		
1	Разборка бортовых камней на щебеночном основании П-1У, (167*0,125)	м.п.	167,0
		тн	21,0
2	Срезка а/б покрытия фрезой (В=1000мм, Н=7 см), лом асфальтобетона, (776*0,07*1,98)	м2	776,0
		тн	108,0
3	Погрузочные работы (бортовые камни), (167*0,125)	тн	21,0
4	Перевозка строительного мусора (класс груза 1) на расстояние 11 км, (21+108)	тн	129,0
5	Устройство выравнивающего слоя из щебня фр.5-20 (коэффициент уплотнения 1,26), Н=10 см,(776*0,10)	м3	77,6
6	Устройство покрытия из мелкозернистого пористого а/бетона фракции до 20 мм, толщ. 4см, марка II	м2	776,0
7	Розлив битума, (776*0,0005)	тн	0,4
8	Устройство покрытия из мелкозернистого плотного а/бетона фракции до 10 мм, толщ.4см., марка II, тип Б	м2	776,0
9	Устройство подстилающих слоев из щебня фр.5-20 под дорожные бордюры В=30см, Н=15 см, (167*0,3*0,15)	м2	50,1
		м3	7,5
10	Установка бортовых камней на щебеночном основании П-1У	м.п.	167,0
11	Засыпка и планировка вручную пазух вдоль бортовых камней толщиной 15 см с внесением растительной земли (группа грунтов 1). Работы производить вручную в целях исключения повреждения новых бортовых камней.	м2	167,0
12	Разработка грунта вручную вдоль цоколя под устройство обмазочной гидроизоляции, группа грунтов 2, объёмный вес 1,4т/м3, (8*0,15*0,2)	м3	0,2
13	Гидроструйная очистка поверхности под устройством обмазочной гидроизоляции (h=250мм, l=8м),(0.25*8)	м2	2,0
14	Нанемение обмазочной гидроизоляции на фундамент в местах примыкания дорожной одежды (h=250мм, l=8м), (0.25*8)	м2	2,0
15	Обратная засыпка грунта вручную, группа грунтов 2, объёмный вес 1,4т/м3 (8*0,15*0,2)	м3	0,2

	Ремонт автомобильной парковки.		
16	Валка деревьев(яблоня) диаметром более 30 см.	шт.	4
		м3	8,97
17	Корчевка пней диаметром до 32 см.	шт.	4
		м3	0,64
18	Корчевка пней диаметром более 32 см.	шт.	4
		м3	1,3
19	Засыпка ям подкоренных щебнем шлаковым фр.40-70 (коэффициент уплотнения 1,26)	шт.	8
		м3	1,9
20	Погрузка строительного мусора (8,969+1,29+0,636)*0,61	тн	6,5
	Перевозка строительного мусора (класс груза1) на расстояние 11 км	тн	6,5
21	Разработка грунта бульдозерами мощностью 79 кВт (108 л.с.) с перемещением до 10м, группа грунтов 2, объёмный вес 1,4т/м3, (255*0,3)	м3	76,5
	Погрузка грунта, (76,5*1,4)	тн	107,1
22	Перевозка грунта на расстояние 11 км, (76,5*1,4)	тн	107,1
23	(коэффициент уплотнения 1,26), толщ.15 см. (255*0,15)	м3	38,3
24	Устройство шлакового основания фр.20-40 (коэффициент уплотнения 1,26), толщ. 8см. (255*0,08)	м3	20,4
25	Устройство подстилающих слоев из щебня фр.5-20 под дорожные бордюры В=30см, Н=15 см, (71*0,3*0,15)	м2	21,3
		м3	3,2
26	Установка бортовых камней на щебеночном основании П-1У	м.п.	71,0
27	Устройство покрытия из мелкозернистого пористого а/бетона фракции до 20 мм, толщ. 4см, марка II	м2	255,0
28	Розлив битума, (255*0,0005)	тн	0,1
29	Устройство покрытия из мелкозернистого плотного а/бетона фракции до 10 мм, толщ.4см., марка II, тип Б	м2	255,0
30	Засыпка и планировка вручную пазух вдоль бортовых камней толщиной 15 см с внесением растительной земли (группа грунтов 1). Работы производить вручную в целях исключения повреждения новых бортовых камней.	м2	71,0

1. Общие данные см.л. 1

2. Работать совместно с листами: 6

Изм.	Кол.уч.	Лист	№ док.	Подп.	Дата	20/01-037-ЭП			
						Кемеровская область, г. Новокузнецк, ул. Мориса Тореза, 117			
Разраб.		Агеев			18.08.20	Схема планировочной организация земельного участка	Стадия	Лист	Листов
Пров.		Кошкина			18.08.20		Р	5	
Н.контр.		Кошкина			18.08.20	Минимальный перечень работ	МБУ НГО «Городское управление развития территории»		

Взам. инв. N

Подп. и дата

Инв. № подл

Формат А3

Минимальный перечень работ (окончание)

	Ремонт тротуаров		
31	Разборка бортовых камней на щебеночном основании П-5У, (228*0,05)	м.п.	228,0
		тн	11,40
32	Разборка а/б покрытия тротуаров отбойным молотком вручную толщ. 4см , (336,3*0,04*1,98)	м2	336,3
		тн	26,6
33	Погрузочные работы (бортовые камни), (228*0,05)	тн	11,40
34	Погрузка асфальтобетона, (336,3*0,04*1,98)	тн	26,63
35	Перевозка строительного мусора (класс груза 1) на расстояние 11 км (26.63+11,4)	тн	38,00
36	Разработка грунта бульдозерами мощностью 79 кВт (108 л.с.) с перемещением до 10м, группа грунтов 2, объёмный вес 1,4т/м3, (38,3*0,2)	м3	7,60
37	Погрузка грунта (7,6*1,4)	тн	10,60
38	Перевозка грунта на расстояние 11 км, (7,6*1,4)		10,60
39	Устройство подстилающих слоев из щебня фр.5-20 под тротуарные бордюры В=20см, Н=10см, (240*0,2*0,1*1,98)	м2	48,0
		м3	6,0
40	Установка бортовых камней на щебеночном основании П-5У	м.п.	240,0
41	Устройство основания из шлакового щебня фр.5-20, толщ.10см. (коэффициент уплотнения 1,26) , (336,3+38,3)	м2	374,6
42	Устройство основания из шлакового щебня фр.20-40, толщ.16см. (коэффициент уплотнения 1,26)	м2	38,3
43	Устройство покрытия из мелкозернистого плотного а/бетона фракции до 10 мм, толщ.4см., марка II, тип Б	м2	374,6
44	Засыпка и планировка вручную пазух вдоль бортовых камней толщиной 15 см с внесением растительной земли (группа грунтов 1). Работы производить вручную в целях исключения повреждения новых бортовых камней.	м2	240,0

	Ремонт отмостки.		
45	Разборка бортовых камней на щебеночном основании П-5У (165,1*0,05)	м.п.	165,10
		тн	8,30
46	Погрузочные работы П-5У	тн	8,30
47	Разборка а/б покрытия отмостки толщиной 4 см	м2	250,0
48	Погрузочные работы (асфальтобетон), (250*0,04*1,98)	тн	19,8
49	Перевозка строительного мусора (класс груза 1) на расстояние 11 км (8,3+19,8)	тн	28,1
50	Разработка грунта вручную вдоль цоколя под устройство обмазочной гидроизоляции, группа грунтов 2, объёмный вес 1,4т/м3, (160*0,15*0,2)	м3	4,8
51	Обратная засыпка грунта вручную, группа грунтов 2, объёмный вес 1,4т/м3	м3	4,8
52	Гидроструйная очистка поверхности под устройство обмазочной гидроизоляции высотой	м2	32,0
53	Устройство обмазочной битумной гидроизоляции по периметру цоколя в 2 слоя высотой	м2	32,0
54	Установка бортовых камней на щебеночном основании П-5У	м.п.	165,0
55	Устройство подстилающих слоев из щебня фр.5-20 под дорожные бордюры В=20см, Н=10 см, (165*0,2*0,1)	м2	33,0
		м3	3,3
56	Устройство основания из шлакового щебня фр.5-20, толщ.10см. (коэффициент уплотнения 1,26), (250*0,1)	м3	25,0
57	Устройство покрытия из мелкозернистого плотного а/бетона фракции до 10 мм, толщ.4см., марка II, тип Б	м2	250,0
58	Засыпка и планировка вручную пазух вдоль бортовых камней толщиной 15 см с внесением растительной земли (группа грунтов 1). Работы производить вручную в целях исключения повреждения новых бортовых камней.	м2	165,0

1. Общие данные см.л. 1

2. Работать совместно с листами: 5

Изм.	Кол.уч.	Лист	№ док.	Подп.	Дата
Разраб.		Агеев			18.08.20
Пров.		Кошкина			18.08.20
Н.контр.		Кошкина			18.08.20

20/01-037-ЭП

Кемеровская область, г. Новокузнецк, ул. Мориса Тореза, 117

Схема планировочной организация земельного участка

Стадия	Лист	Листов
Р	6	

Минимальный перечень работ

МБУ НГО «Городское управление развития территории»

Формат А3

Взам. инв. №

Подп. и дата

Инв. № подл